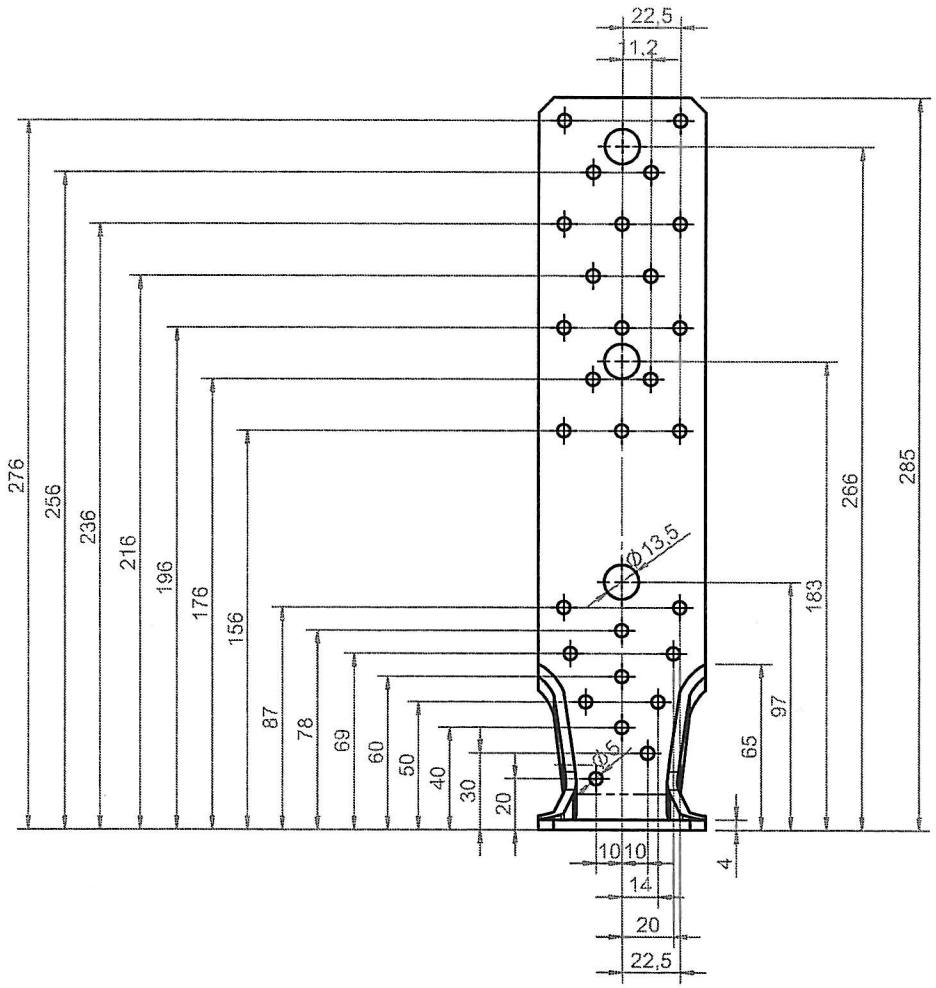

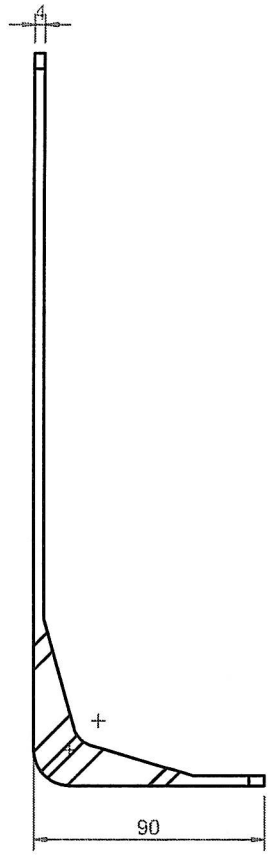

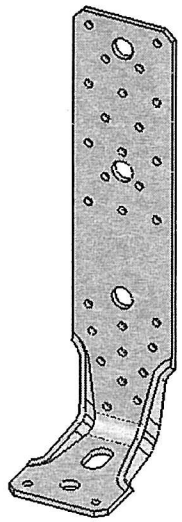

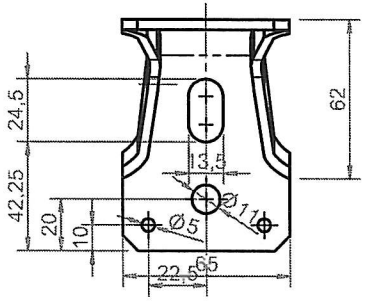

-0,5 +0,5

Index	Änderung	Datum	Gez.	Gepr.

Maßstab: 1:2		Werkstoff: Stahl	St. 1203
Gewicht:		Oberfläche: verzinkt	
Volumen: 89220.62 [mm³]		Benennung: **Winkelverbinder 2K 285**	
	Datum / Name		
Bearb.			
Geprüft			
Norm			
QS			
Für diese Zeichnung gelten die Bestimmungen über den Schutz für Urheberrecht!		Zeichnungs-Nr.	Blatt 1 von 1
Allgemeintoleranzen nach DIN ISO 2768 - m		Ers.f. / Ers.d.	**A3**